Messung der Stromstärke

Heute wirst du in verschiedenen Schaltungen die Stromstärke mehreren Stellen messen.

① Erinnere dich zunächst: Was beschreibt die physikalische Größe „elektrische Stromstärke“, was ist ihre Einheit, was ihr Formelzeichen? Noriere unten!

② Baue einen einfachen Stromkreis auf und

- miss einmal „vor“ der Lampe und ein zweites Mal „hinter“ der Lampe die Stromstärke. Notiere deine Ergebnisse. Siehe Schaltbilder unten!
- (E) Tausche die Glühbirne aus und wiederhole deine Messung. Notiere deine Beobachtung.
- (E) Verändere die Spannung am Netzgerät und wiederhole nochmals die Messung. Notiere.

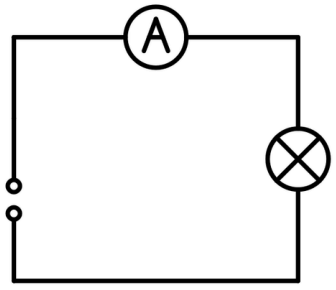

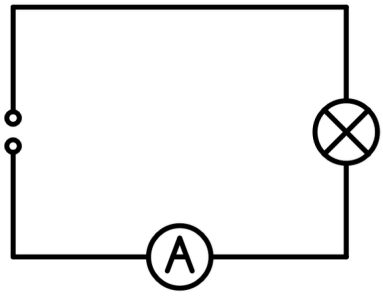

Angaben zu den Urhebern und Lizenzbedingungen der einzelnen Bestandteile dieses Dokuments finden Sie unter
https://www.tutory.de/entdecken/dokument/ph09-ab01-stromstaerke

③ Baue nun eine Reihenschaltung mit zwei Lampen auf und miss nach einander an den Markierten Stellen die Stromstärke. Notiere wieder deine Beobachtungen.

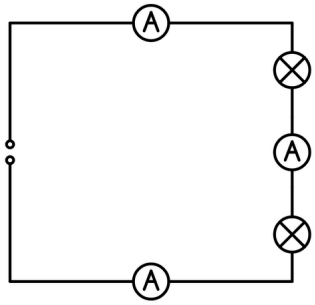

④ (E) Miss nun die Stromstärke an mehreren Stellen einer Parallelschaltung und dokumentiere deine Beobachtungen.

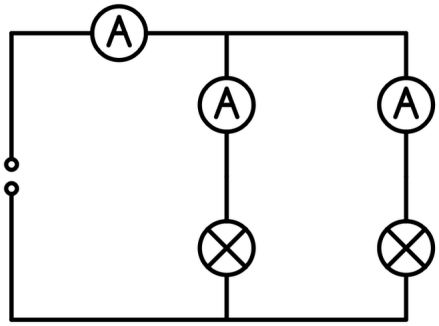

Angaben zu den Urhebern und Lizenzbedingungen der einzelnen Bestandteile dieses Dokuments finden Sie unter
https://www.tutory.de/entdecken/dokument/ph09-ab01-stromstaerke