Name: Praktische Aufgabe Holzübungswerkstück und elektrotechnisches Werkstück zum E

Organisatorisches

- Für die Werkstücke habt ihr jeweils **15-20 Minuten Zeit**, danach wird das Werkstück wie es ist, abgegeben.
- Maximal 8 SuS fangen mit Werkstück 1 an, die anderen 8 mit Werkstück 2. Nach 15 -20 Minuten werden die Plätze getauscht.

Werkstück 1 - Holz

① Fertige das Werkstück, wie es unten abgebildet ist. Du kannst die zwei Holzteile entweder ....
.... mit **zwei Dübeln** verbinden.
.... mit **zwei Schrauben** verbinden.

- Falls du die Teile verschrauben willst, bohre die Löcher in der unteren Platte vor und Senke diese an, sodass die Schrauben im Holz versenkt sind.
- Wenn du die Teile mit Dübeln verbindest, sieht es eleganter aus, wenn die Verbindung versteckt ist, man die Dübel also nicht sieht.
- Achte auf die Maße! Die Platten sind 21 mm dick.
- Die Rundung sowie die beiden Phasen solltest du von Hand schleifen\raspeln\feilen.
- Die andere Ecke wird im 45 Grad Winkel abgesägt.
- Wenn die Bohrmaschinen gerade belegt sind, einfach mit einem anderen Aspekt des Werkstückes weitermachen, z.B. mit dem Sägen oder Schleifen.

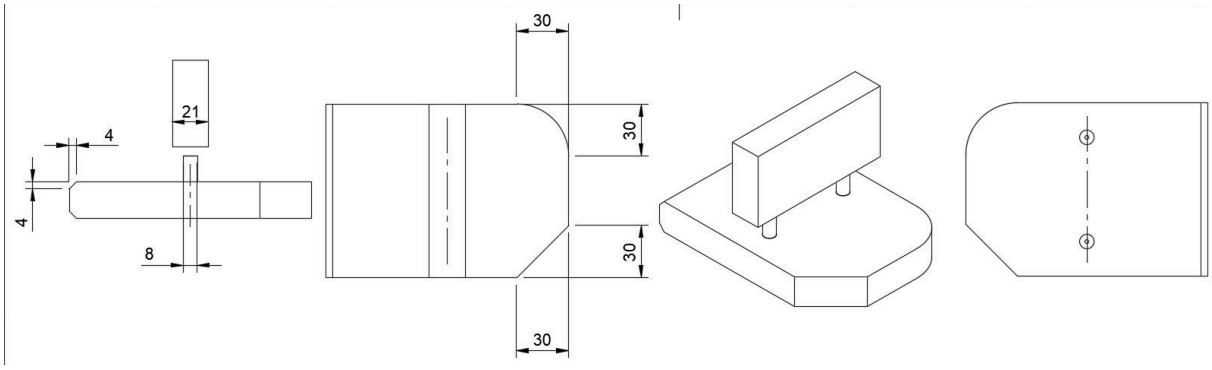

Werkstück 2 - Elektronik

② Wie unten abgebildet lötet ihr eine LED und einen (Vor)widerstand mithilfe von Nägeln auf einer Sperrholzplatte zusammen.
Achtet darauf ...

- ... , dass die gelöteten Teile auf der Platte symmetrisch angeordnet sind.
- ... , dass LED und Widerstand auf ungefähr derselben Höhe sind.
- ... , dass eure Lötstellen sauber aussehen. (Glänzend, nicht zu viel Lot benutzen)

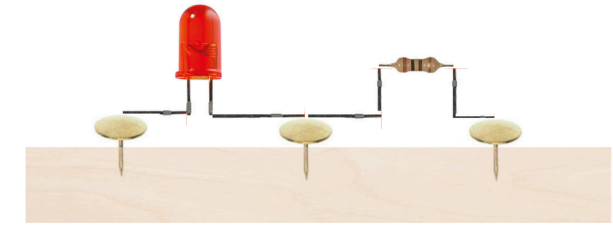

Angaben zu den Urhebern und Lizenzbedingungen der einzelnen Bestandteile dieses Dokuments finden Sie unter
https://www.tutory.de/entdecken/dokument/praktische-aufgabe-holzuebungswerkstueck-und-elektrotechnisches-werkstueck-zum-erfassen-von-kompetenzen