**1** Berechne die folgenden Multiplikationsaufgaben.

a) $9{,}5 \cdot 10$ b) $8{,}761 \cdot 100$ c) $5{,}557 \cdot 10^2$ d) $12{,}7813 \cdot 10^3$

**2** Berechne die folgenden Divisionsaufgaben.

a) $123{,}83 \div 10$ b) $12{,}4 \div 100$ c) $3350{,}05 \div 10^2$ d) $4{,}06 \div 10^4$

**3** Berechne die folgenden Rechenbäume.

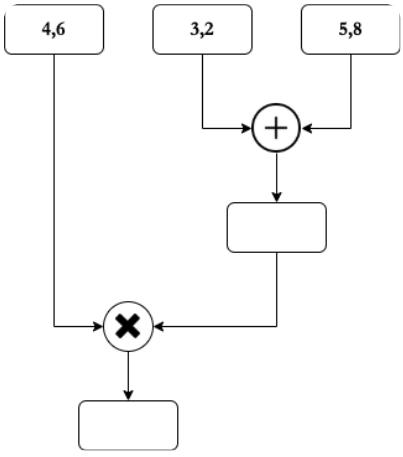


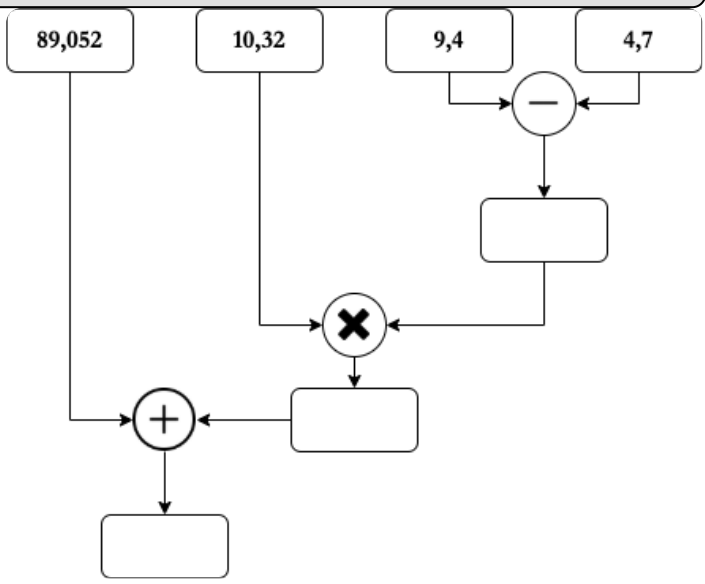




Angaben zu den Urhebern und Lizenzbedingungen der einzelnen Bestandteile dieses Dokuments finden Sie unter
https://www.tutory.de/entdecken/dokument/uet-nr-6-zehnerpotenzen-bei-dezimalzahlen-rechenbaume